COSMOGAS®
MADE IN ITALY

Condensación residencial



MYplus™

calderas murales de condensación de 24 a 34 kW



Control inteligente integración perfecta
comodidad a medida

Con una **profundidad de solo 30,5 cm**, **MYplus** se integra armoniosamente en cualquier entorno doméstico, incluso en espacios reducidos como nichos o muebles. PPero lo que la distingue aún más es la innovadora **lámina fonoabsorbente** que recubre por completo la estructura y hace que **MYplus** sea **muy silenciosa**, incluso en espacios compactos o reducidos

Los controles sencillos e intuitivos completan la experiencia, facilitando la gestión de cualquier tipo de sistema: radiadores, paneles radiantes, fan coils y mucho más.





MYplus
doble condensación
electrónica avanzada

Cosmogas redefine los cánones con **MYplus**, la nueva gama de calderas de condensación a gas diseñadas para usuarios que exigen los más altos estándares en tecnología, confort y estilo.

MYplus, evolución directa de MYdens, está gestionada por la plataforma electrónica **CIMA** (Cosmogas Integrated Modular Architecture), desarrollada íntegramente en Italia según las estrictas especificaciones de Cosmogas, y utiliza microprocesadores de última generación para garantizar un alto rendimiento, un bajo consumo energético y una total compatibilidad con los sistemas de domótica más utilizados.

Cada detalle está pensado para facilitar la vida: llenado por sifón, desgasificación del circuito, prevención de inundaciones, secado del solado y comunicación con protocolos inteligentes como 0-10V y ModBus.

MYplus está disponible en dos potencias, 24 y 34 kW, y en diferentes versiones (modo calefacción y agua caliente sanitaria).

3 INTERCAMBIADORES C.R.V.

BAJAS EMISIONES

1:8 MODULACCIÓN

comodo



Comodo
conecte, ajuste, ahorre

Las calderas **MYplus** pueden ser equipadas, bajo pedido con **Comodo**, un elegante e innovador cronomando a distancia. El usuario puede programar, ajustar y controlar cómodamente la temperatura ambiente desde el interior de la vivienda en la pantalla táctil de 5" para diferentes franjas horarias a lo largo del día y de la semana.
Así como para las funciones de calefacción, también es posible programar la producción de agua caliente sanitaria, además de realizar una verificación de los parámetros de funcionamiento del sistema, visualizar posibles alarmas y efectuar el desbloqueo de manera remota.

Los datos de funcionamiento también se muestran en el panel sinóptico «Syn Check» para controlar al instante todos los parámetros del sistema.

Comodo forma parte de los dispositivos de clase **ERP V** y, con una sonda exterior opcional, alcanza la clase **ERP VI** (Comunicación de la Comisión Europea 2014/C 207/02).

CLASE ERP V



comodo
CRONOMANDO
GESTIÓN

Cosmo+
el control al alcance de la mano

Para completar las funcionalidades de **Comodo** y hacerlo aún más «inteligente», se ha desarrollado la App especial **Cosmo+**, muy útil para los usuarios que prefieren gestionar su sistema desde su smartphone y tener así la posibilidad de controlar a distancia el confort.
Con un enfoque especial a la reducción del impacto medioambiental, a través de la App **Cosmo+**, el Servicio Técnico puede actuar de forma remota (RAM - Remote Asset Monitoring); esto se traduce en un beneficio en términos de ahorro de tiempo y costes de desplazamiento, pero sobre todo, menos CO2 emitido a la atmósfera.

Disponible en App Store

Disponible en Google play





Conéctate
al confort

Funciones **Comodo** y **Cosmo+**:
- Programación y regulación de franjas horarias independientes para la temperatura ambiente y el agua caliente sanitaria
- Programa semanal de un eventual ciclo antilegionela
- Programación de franjas horarias para el bucle de recirculación sanitaria (si existe)
- Función «Boost» para cambiar rápidamente la temperatura programada
- Función «Fuera de casa» para ahorrar dinero cuando se está fuera de casa durante unas horas
- Función «Vacaciones» para mantener las habitaciones a la temperatura deseada durante ausencias prolongadas
- Panel sinóptico «Syn Check» para detectar en tiempo real los parámetros de funcionamiento del sistema
- Actualizaciones OTA (over the air) de la interfaz gráfica de usuario
- Rearme a distancia

Con COVER-BOX bajo control
también en el exterior

Para instalar **MYplus** en el exterior, se encuentra disponible, como accesorio bajo pedido, **COVER-BOX**, a cobertura aislada de ABS antirrayos UV, resistente a los agentes atmosféricos.

El aislamiento de polietileno, de alto poder aislante y ignífugo, proporciona un grado de protección IP X5D y protege la caldera del frío y de las inclemencias del tiempo.

MYplus está protegida contra las heladas, ya que se activa automáticamente cuando recibe alimentación regular y la temperatura desciende por debajo de los 7 °C.



MYplus 24 - 34
con COVER-BOX

IP X5D
PROTECCIÓN

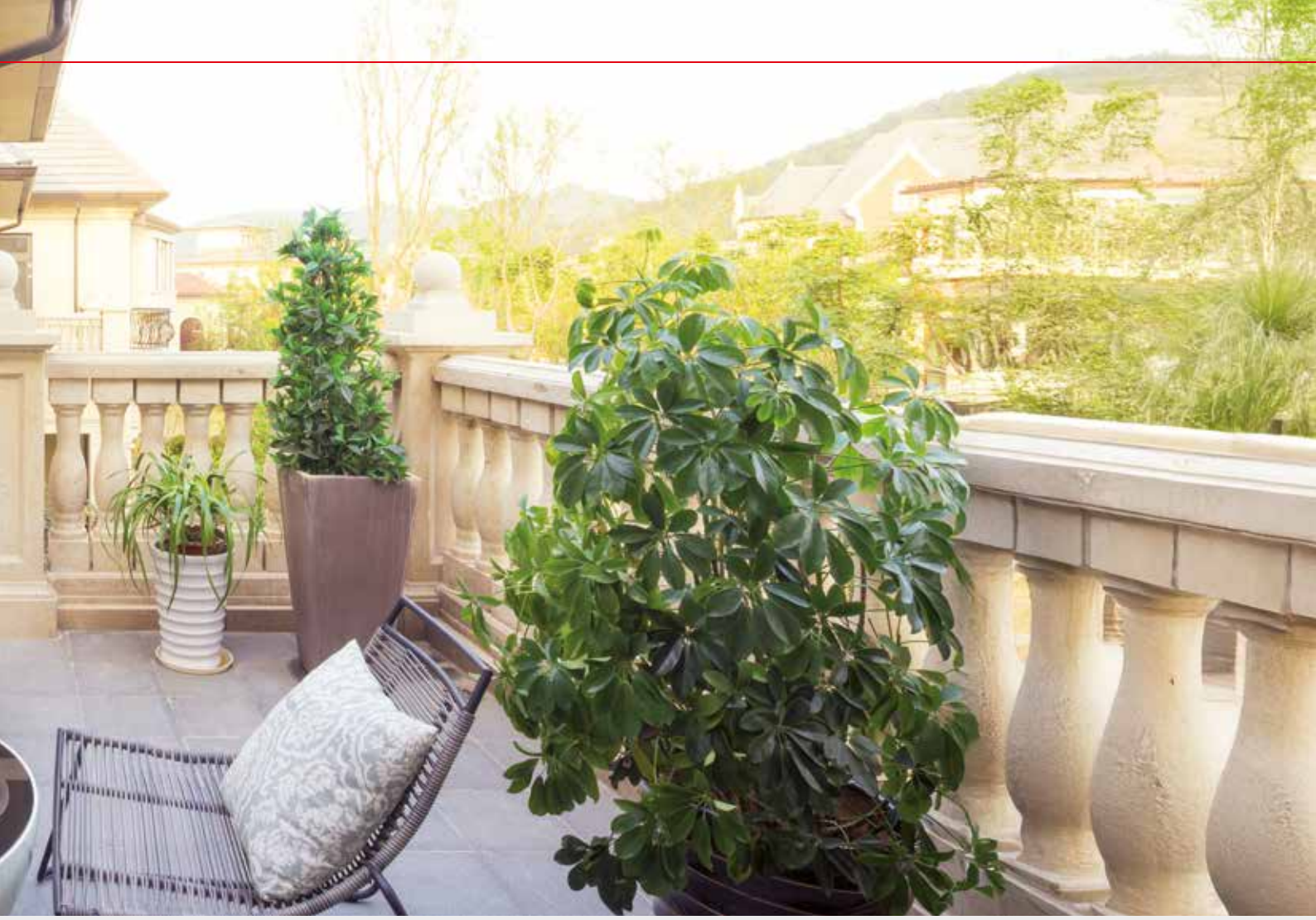

La importancia del conducto de humos Ø50 mm

Mientras que en las calderas tradicionales se podían utilizar tubos de evacuación de humos de aluminio, con la llegada de las calderas de condensación esto ya no es posible debido a la producción de condensado ácido, que acabaría corroyendo el aluminio, un material que no es resistente al condensado.

En caso de sustitución de una caldera tradicional por una nueva de condensación, podrían surgir problemas relacionados con los conductos de humos, los conductos de escape y el desagüe de condensación. Por ello, entre los accesorios se encuentran disponibles **tubos de escape de Ø50 mm de polipropileno, que permiten un fácil encaje en los conductos de humos de aluminio existentes**.

Las bajas temperaturas de los humos de las calderas de condensación permiten utilizar materiales plásticos específicos en sustitución del aluminio.

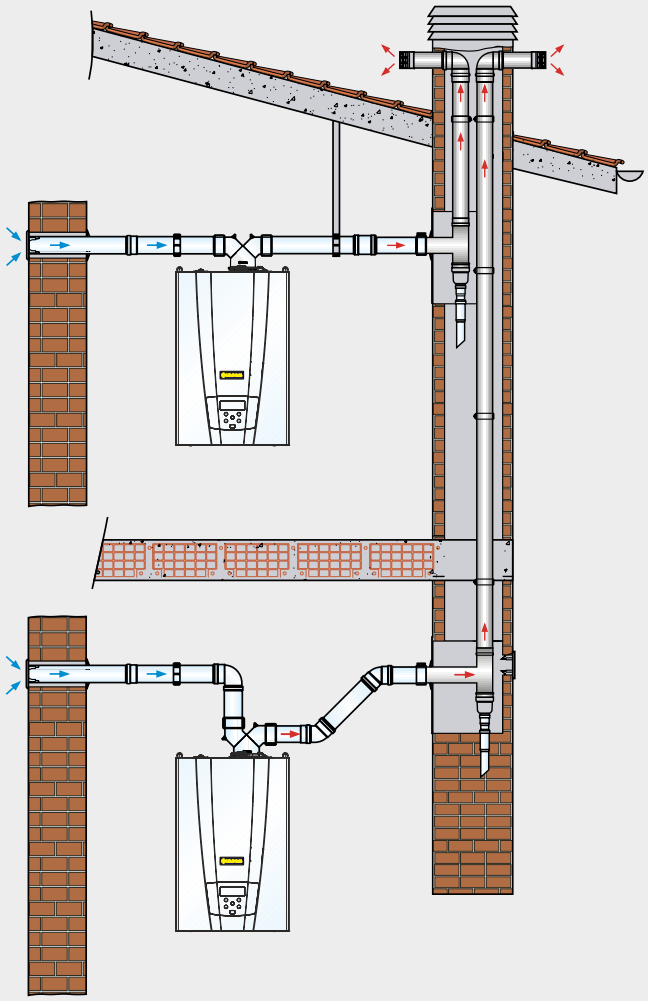



Condensación produciendo
agua caliente sanitaria

La cultura del hogar se orienta cada vez más hacia el uso adecuado de los recursos con una perspectiva de sostenibilidad energética, con unas necesidades de calefacción cada vez menores.
Por el contrario, los hábitos y estilos de vida modernos, favorecidos por la difusión de duchas multichorro, cabezales de ducha en cascada y bañeras de hidromasaje, fomentan un **mayor consumo de agua caliente sanitaria**.
Si tenemos en cuenta que el agua caliente se utiliza los 365 días del año y en todas las latitudes, elegir la doble condensación de **MYplus** significa aumentar considerablemente el ahorro.

De hecho, **MYplus condensa durante todo el año**, tanto en calefacción como en la producción de agua caliente sanitaria, ya que **funciona en condensación incluso a altas temperaturas**.

Para conseguir la doble condensación es necesario contar con intercambios térmicos eficientes, notablemente superiores a los de las calderas de condensación tradicionales. El secreto reside en el uso de **intercambiadores patentados de gran superficie** que permiten la condensación ya a temperaturas del circuito primario de 55 °C, como el **C.R.V.**, único en su género, que, combinado con el **intercambiador secundario de mayor tamaño**, garantiza un alto rendimiento con unos costes decididamente contenidos.





Alta eficiencia, bajo consumo y ahorro durante todo el año

El elemento clave en la producción de agua caliente sanitaria es precisamente el intercambiador de placas de acero inoxidable, de dimensiones ampliadas (L = 320 mm), que permite disponer de **grandes cantidades de agua caliente sanitaria y un servicio rápido con tiempos de espera muy reducidos**, una eficiencia notable y el consiguiente ahorro considerable en el consumo de gas

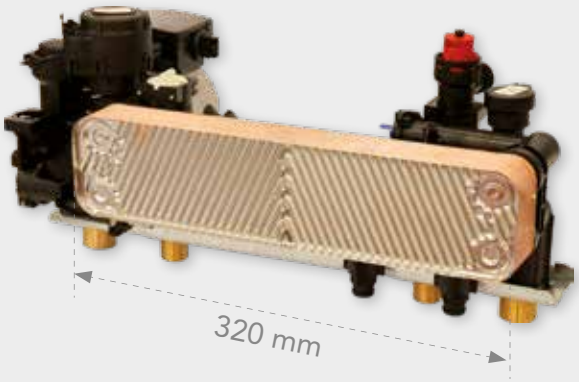

MYplus, por lo tanto, **al funcionar siempre en modo de condensación, incluso durante el suministro de agua caliente sanitaria,** reduce el consumo y los costes asociados a la producción de agua caliente sanitaria en un 10 % adicional (en comparación con calderas que no condensan durante la producción de agua caliente sanitaria).

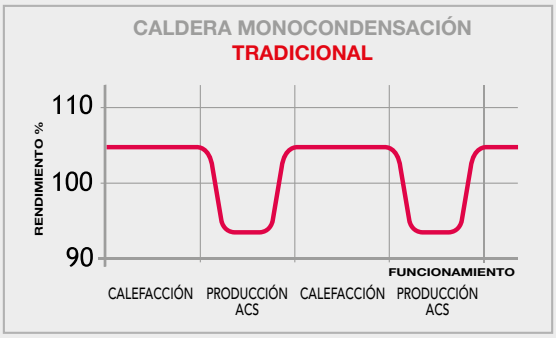

La caldera tradicional (monocondensación) presenta importantes caídas de rendimiento en el momento en que se solicita agua caliente. Una «pérdida» energética que perjudica al medio ambiente y al ahorro.

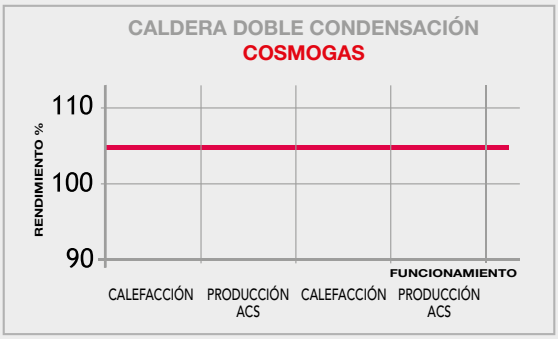

Con las calderas de doble condensación Cosmogas, el rendimiento se mantiene siempre elevado tanto en calefacción como en la producción de agua caliente sanitaria.

La eficiencia de 3 intercambiadores en las dimensiones de uno

C.R.V. es el intercambiador de calor patentado, de Circulación Radial Variable en acero inoxidable AISI 316Ti (Titanio) **sin juntas de soldadura**.

Diseñado para condensar y recuperar fácilmente la mayor cantidad de calor latente en los gases de combustión, el intercambiador **C.R.V.** está equipado en realidad con "3 intercambiadores" conectados hidráulicamente entre sí.

El nº 1, de gran diámetro, envuelve al quemador para absorber una gran cantidad de calor, el nº 2 envuelve al primero y baja aún más la temperatura de los gases de combustión y el nº 3 envuelve a los anteriores y actúa como condensador. La amplia superficie de intercambio permite un **rendimiento de hasta el 108,5%** con un ahorro de gas de hasta el 30%.



Quemador de premezcla ecológico

- **Combustión de alta eficiencia**
- **Bajas emisiones de NOx**
- **Bajas emisiones de CO_2**
- **Funciona con Gas Natural, GLP y mezcla de Gas Natural/Hidrógeno**

En las calderas premezcladas ecológicas, la proporción de gas y aire es constante en todos los puntos del rango de modulación del quemador, lo que reduce las emisiones contaminantes y optimiza la eficiencia. De forma cilíndrica y fabricado con una fibra metálica especial "Fecralloy", **el quemador de premezcla ecológico producido por Cosmogas** desarrolla llamas cortas y perfectamente carburadas.
El sistema de premezcla patentado, **Cosmomix,** adoptado en las calderas de condensación **MYplus**, permite un rango de modulación excepcional con una **relación de 1:8.**



3° Intercambiador (condensador) Ø16 mm

2° Intercambiador (media temperatura) Ø16 mm

1° Intercambiador (alta temperatura) Ø18 mm



Tres intercambiadores en uno

- **Diseño exclusivo patentado**
- **Excepcional resistencia a la corrosión**
- **Alto rendimiento**
- **Grandes diámetros de paso**
- **Amplia superficie de intercambio**
- **Bajas pérdidas de carga**
- **Gran fiabilidad a largo plazo**

Intercambiador triple de acero inoxidable AISI 316Ti de Titanio

El intercambiador C.R.V., corazón del sistema **MYplus, es fruto de estudios y test intensivos unidos a la experiencia Cosmogas,** que desde hace más de 50 años diseña y patenta sistemas de calefacción.

Durante el funcionamiento, el agua de retorno se distribuye en los tres serpentines que componen el intercambiador Cosmogas C.R.V. con diámetros de 18 y 16 mm.

Los 3 intercambiadores de calor de acero inoxidable **AISI 316Ti (Titanio)**, que constituyen el intercambiador C.R.V., **no presentan soldaduras** esto permite una excepcional resistencia a la corrosión y proporciona una correcta resistencia a los fenómenos químicos en los sistemas de calefacción.

AISI 316 Ti C.R.V. | CO_2 BAJAS EMISIONES | NOx BAJAS EMISIONES

Soluciones
de instalación

CONEXIÓN CON S.I.M. D

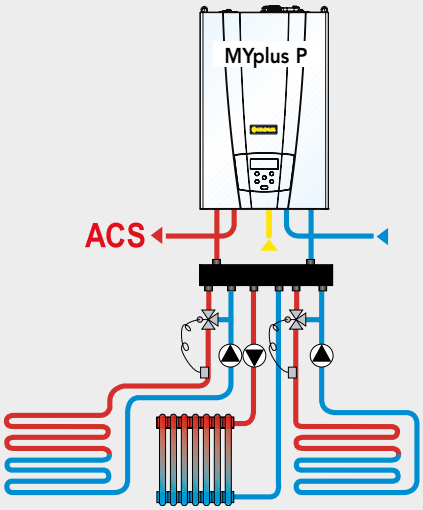

MYplus, en combinación con la unidad hidráulica S.I.M. D, completa con separador hidráulico, puede gestionar hasta 3 circuitos de calefacción al mismo tiempo. El diálogo con la caldera y la sonda externa permite el funcionamiento con temperatura deslizante.

CONEXIÓN CON ECOHYBRID

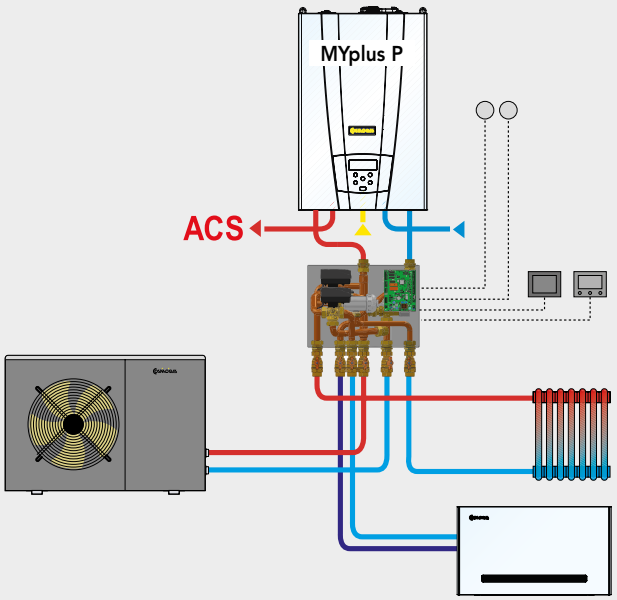

MYplus puede incluirse en el sistema ECOhybrid, con la bomba de calor conectada, la eficiencia del sistema y el ahorro de energía se optimizan.

CONEXIÓN CON B50

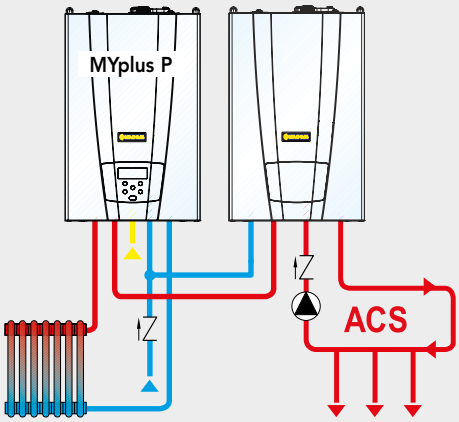

En caso de grandes demandas de agua caliente sanitaria, **MYplus** puede combinarse con el acumulador **B50**. Una combinación eficaz y fiable con un aspecto coordinado y elegante.

CONEXIÓN CON AGUASTORE + SOLAR

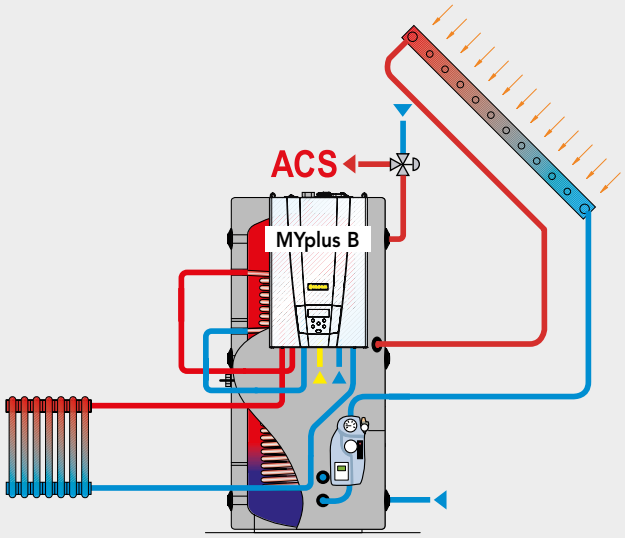

MYplus se puede conectar con un depósito de doble serpentín con ánodo electrónico, creando un productor de ACS autónomo que se puede conectar a un sistema solar. Es la solución ideal para los picos de demanda de agua caliente y calefacción. No requiere de una habitación utilizada como central térmica.

Los ejemplos presentados son meramente orientativos

Dimensiones y conexiones

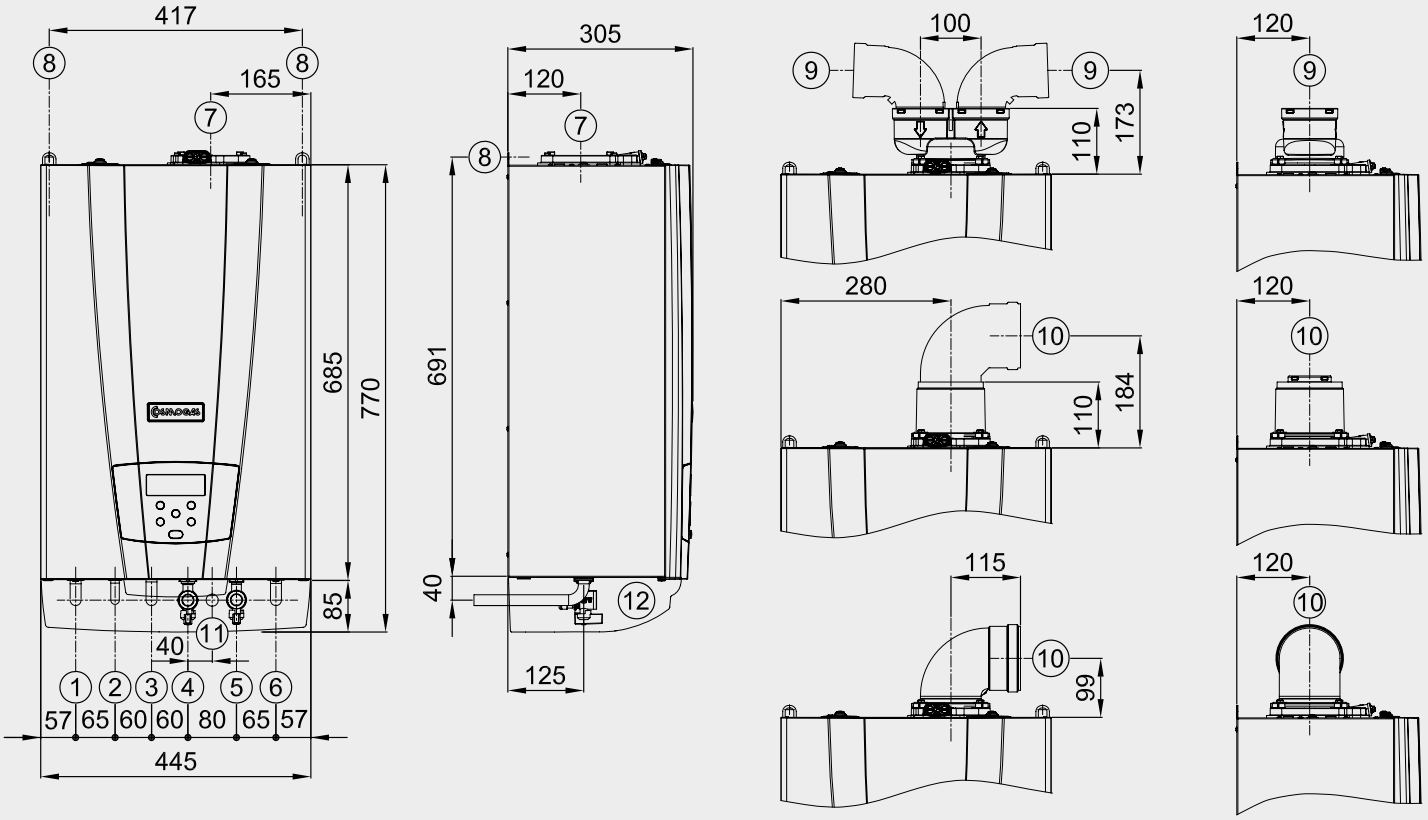

1 · Ida calefacción 1"
2 · Salida ACS 1/2" (solo MYplus P) ✻
3 · Retorno depósito 3/4" (solo MYplus B)
4 · Entrada gas 3/4"
5 · Entrada agua fría 1/2"
6 · Retorno calefacción 1"
7 · Evacuación humos
8 · Soportes de pared
9 · Salida humos tubos separados
10 · Salida humos coaxial
11 · Desagüe condensados Ø20
12 · Tapa inferior (bajo pedido)

✻ · Ida depósito 3/4" en MYplus B
Ausente en MYplus C

Las versiones disponibles

MYplus P
ACS instantánea y calefacción

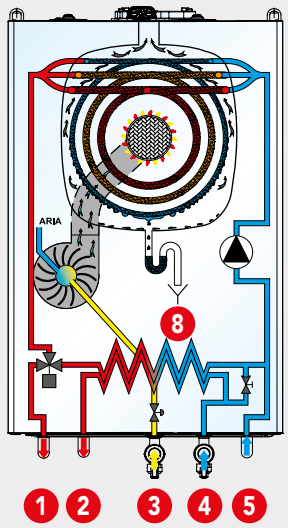

MYplus B
ACS por el depósito y calefacción

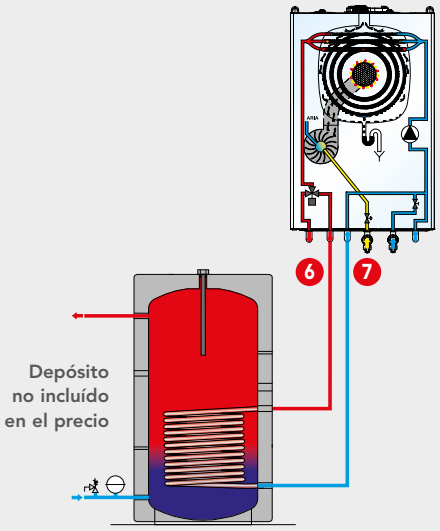

MYplus C
Solo calefacción

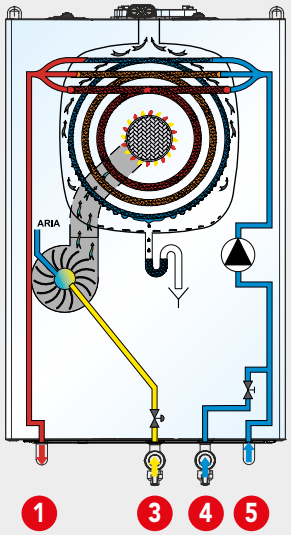

1 · Ida calefacción
2 · Salida ACS
3 · Entrada gas
4 · Entrada agua fría
5 · Retorno calefacción
6 · Ida depósito
7 · Retorno depósito
8 · Intercamb. de placas ampliado

Datos técnicos

MYPLUS		UM	24	34
Tipo (Tipo de salida de humos/aspiración de aire)			B23; B23P; C13; C33; C43; C53; C63; C83; C93	
Categoría			II2HY203P	II2HY203P
Certificado UE de tipo (PIN)			0476DO2031	0476DO2031
Range Rated Boiler			APROBADO	APROBADO
Potencia térmica máx. calefacción "Qn" PCI (PCS)	G20/G31	kW	25,5 (28,3)	32,0 (35,5)
Potencia térmica máx. calefacción "Qrn" PCI (PCS)	G20Y20	kW	24,0 (26,7)	31,0 (34,4)
Potencia térmica máx sanitario "Qnw" PCI (PCS)	G20/G31	kW	25,5 (28,3)	32,0 (35,5)
	G20Y20	kW	24,0 (26,7)	31,0 (34,4)
Potencia térmica mínima calefacción PCI (PCS)	G20/G31	kW	3,2 (3,6)	6,0 (6,7)
	G20Y20	kW	3,0 (3,3)	5,5 (6,1)
Potencia térmica mínima sanitario PCI (PCS)	G20/G31	kW	3,2 (3,6)	6,0 (6,7)
	G20Y20	kW	3,0 (3,3)	5,5 (6,1)
Potencia útil máx. calefacción (80/60) "Pn"	G20/G31	kW	24,8	30,9
Potencia útil máx. calefacción (80/60) "Prn"	G20Y20	kW	23,3	30,0
Rendimiento al 100% de la carga (80/60) PCI (PCS)		%	97,3 (87,6)	96,8 (87,2)
Potencia útil mínima (80/60)	G20/G31	kW	3,02	5,75
	G20Y20	kW	2,83	5,27
Rendimiento a la potencia útil mínima (80/60) PCI (PCS)		%	94,5 (85,1)	95,8 (86,3)
Potencia útil máx. calefacción (50/30) "Pn"	G20/G31	kW	27,0	33,5
Potencia útil máx. calefacción (50/30) "Prn"	G20Y20	kW	25,4	32,5
Rendimiento a la potencia útil máx. calefacción (50/30) PCI (PCS)		%	105,7 (95,2)	104,7 (94,3)
Potencia útil mínima (50/30)	G20/G31	kW	3,30	6,14
	G20Y20	kW	3,09	5,63
Rendimiento a la potencia útil mínima (50/30) PCI (PCS)		%	103,0 (92,8)	102,4 (92,3)
Rendimiento al 30% de la carga PCI (PCS)		%	108,5 (97,7)	107,0 (96,3)
Pérdidas en la chimenea quemador encendido (80/60) / apagado		%	1,5 / 0,1	1,5 / 0,1
Pérdidas en la cobertura quemador encendido (80/60) / desactivado		%	0,5 / 0,1	0,5 / 0,1
Caudal de gas	G20	m^3/h	2,70	3,38
	G31	kg/h	1,98	2,48
	G20Y20	m^3/h	2,94	3,79
Presión de alimentación gas	G20	mbar	20	20
	G31	mbar	37	37
	G20Y20	mbar	20	20
Presión de alimentación gas mínima / máxima	G20	mbar	10 / 45	10 / 45
	G31	mbar	10 / 45	10 / 45
	G20Y20	mbar	10 / 45	10 / 45
Contenido de agua del intercambiador primario		l	2,9	2,9
Contenido de agua intercambiador secundario		l	0,5	0,5
Potencia útil sanitaria		kW	27,0	33,5
Caudal mínimo ACS		l/mín	2	2
Producción ACS instantánea (Δt 30°C)		l/mín	12,9	16,0
Campo de regulación ACS instantánea		°C	35-80	35-80
Campo de regulación ACS con acumulador de agua		°C	35-80	35-80
Temperatura de proyecto		°C	95	95
Temperatura de calefacción mínima / máxima		°C	20 / 93	20 / 93
Presión máxima calefacción PMS		bar	3	3
Presión mínima de calefacción		bar	0,8	0,8
Presión máxima circuito sanitario "PMW"		bar	7	7
Presión mínima ACS		bar	0,1	0,1
Presión de precarga del vaso de expansión		bar	1	1
Capacidad del vaso de expansión		l	10	10
Tensión/Frecuencia de alimentación nominal		V ~/Hz	230/50	230
Potencia eléctrica absorbida		W	120	120
Grado de protección eléctrica sin / con cobertura para exterior			IP X4D / IP X5D	IP X4D / IP X5D
Potencia eléctrica quemador		W	70	70
Potencia eléctrica absorbida por la bomba		W	50	50
Máx. longitud conducto aspiración aire / evacuación humos 80 (separado)		m	20	16
Máx. longitud conducto aspiración aire / evacuación humos 60 (separado)		m	11	10
Máx. longitud conducto aspiración aire / evacuación humos 50 (separado)		m	10	9

MYPLUS		UM	24	34
Diámetro mínimo utilizable caña de aspiración colectiva (tipo C93)		mm	100	100
Máx. longitud conducto evacuación humos 60/100 (coaxial)		m	12	8
Máx. longitud conducto evacuación humos 80/125 (coaxial)		m	30	25
Longitud equivalente de una salida		m	Salida de 45° = 0,5m, Salida de 90° =1m	
CO ponderado (0% O2)	G20	ppm	20	25
NOx ponderado (0% O2) (clase 6 EN 15502) PCS	G20	mg/kWh	31	24
CO2 (%) a la potencia mínima / máxima	G20	%	8,5 / 9,0	8,5 / 9,0
	G31	%	9,5 / 10,5	10,0 / 10,5
	G20Y20	%	N/A	N/A
O2 (%) a la potencia mínima / máxima	G20	%	5,8 / 4,9	5,8 / 4,9
	G31	%	6,4 / 4,9	5,6 / 4,9
	G20Y20	%	5,8 / 4,9	5,8 / 4,9
Máxima recirculación de humos admitida en caso de viento		%	10	10
Temperatura de los humos en la salida de la caldera mínima / máxima		°C	30 / 90	30 / 90
Δt temperatura humos / retorno (100% de la carga) (80/60)		°C	15	28
Δt temperatura humos / retorno (30% de la carga) (37/30)		°C	5	3
CO máximo en los humos de salida		ppm	250	250
Caudal másico de los humos a potencia mínima / máxima		g/s	1,5 / 11,6	3,4 / 14,6
Presión disponible en la salida		Pa	110	80
Temperatura máxima del aire comburente		°C	50	50
Máximo contenido de CO2 en el aire comburente		%	0,9	0,9
Temperatura máxima humos por recalentamiento		°C	90	90
Máx. pérdida de presión admisible en el sistema de evacuación humos / aspiración		Pa	110	80
Caudal máximo de condensados		l/h	3,2	4,0
Grado de acidez medio de los condensados		pH	4	4
Temperatura ambiente de funcionamiento		°C	0,5 ; 50	0,5 ; 50
Peso de la caldera	B / C / P	kg	38 / 36 / 38	38 / 36 / 38

PRODUCCIÓN DE AGUA CALIENTE SANITARIA INSTANTÁNEA							
Modelo		**MYplus 24**			**MYplus 34**		
Temperatura de agua caliente	Δt	25°C	30°C	35°C	25°C	30°C	35°C
Después de los primeros 5 minutos	l	77	64	55	96	80	68
Después de los primeros 10 minutos	l	155	129	110	192	160	137
Continuo	l/mín	15,5	12,9	11,0	19,2	16,0	13,7

Curvas de la prevalencia

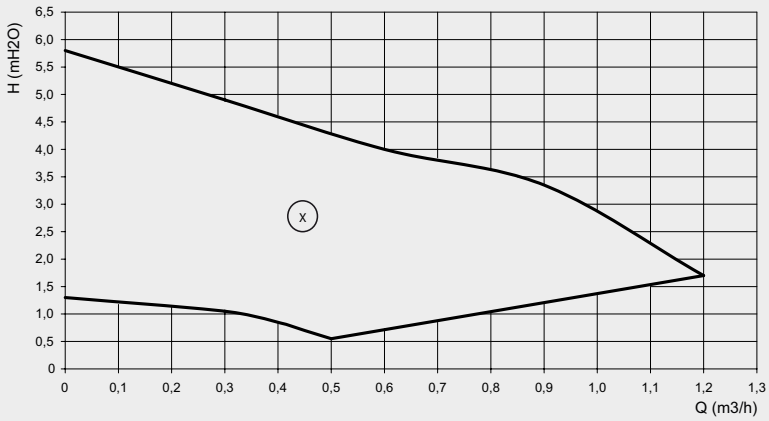

Ⓧ CAMPO DE MODULACIÓN

Bomba de inversión de velocidad variable tipo 15-70
(de serie)

Massimiliano Pieraccini

Todos los productos Cosmogas estan disenados, patentados y construidos por nosotros

COSMOGAS srl
Via Leonardo da Vinci, 16
47014 MELDOLA (FC) ITALY
Tel. +39 0543.49.83.83
Fax +39 0543.49.83.93
www.cosmogas.com
info@cosmogas.com

PEDIDOS - export@cosmogas.com
RECAMBIOS - export@cosmogas.com

VENDEDOR AUTORIZADO

Certificaciones Internacionales COSMOGAS

EU | EE.UU./Canada | Canada | EE.UU. | EE.UU. | EE.UU./Canada | Canada | Corea | Corea

© Copyright COSMOGAS - RESERVAMOS TODOS LOS DERECHOS - ALL RIGHTS RESERVED

62401419 - Abril 2026 - CON EL FIN DE DESARROLLAR Y MEJORAR CONTINUAMENTE SUS PRODUCTOS, COSMOGAS SE RESERVA EL DERECHO DE INTRODUCIR EN CUALQUIER MOMENTO ACTUALIZACIONES Y MODIFICACIONES AL PRESENTE DOCUMENTO.